HAMMER

LEADERS IN DEMOLITION
BREAKING TECHNOLOGY

DEMOLITION | RECYCLING | QUICK COUPLER

FOLLOW THE LEADERS

hammersrl.com

HAMMER STORY

Hammer S.r.l., with in house engineering and manufacturing, has a long industry record producing hydraulic breakers for pressurized systems and adopting advanced technology solutions that have enabled us to consolidate and acquire signicant market share.
Our new premises have recently moved and expanded and strategically located in the renowned industrial city of Molfetta near the Port City of Bari, Italy.

In addition to breakers, our company produces hydraulic demolition pliers, shears and parts in house.
After sales service, is also what we do best. We'll be there to make sure your business runs smoothly and efficiently. We place our customer at the forefront of industry needs. Our commitment to our customer does not stop there. Our quality to price ratio is very prominent and at the leading edge of this business. Our continued advanced research and development about new and evolving technological solutions allows you to be using the latest and most up to date equipment.

Hammer S.r.l., est une société d'ingénierie spécialisée dans la fabrication de marteaux brise roches hydraulique de dernière technologie qui de part leur qualité ont permis à cette entreprise de consolider et d'acquérir d'importantes parts de marché dans le secteur de la démolition. Récemment transférée dans de nouveaux locaux, la société Hammer se trouve désormais au centre d'un des pôles industriels les plus importants d'Italie.
En complément des marteaux, l'usine Hammer produit également pinces de démolition, cisailles hydraulique et broyeurs de démolition fixe et rotatif.
La politique commerciale de l'entreprise est basée principalement sur la satisfaction du client, le rapport qualité/prix restant également un point très important.
La réactivité et le service après-vente sont aussi des points forts de la société Hammer.
Le bureau d'étude est de son coté sans cesse à la recherche de nouvelles solutions technologiques permettant d'assurer le développement de la société.

Hammer S.r.l. azienda meccanica con una lunga esperienza alle spalle produce demolitori idraulici per impianti pressurizzati e non, adottando soluzioni tecnologiche di livello avanzato che ci hanno permesso di consolidarci e acquisire importanti fette di mercato.
Da poco ci siamo trasferiti nella nuova sede che è inserita nell'insediamento industriale di Molfetta da molti indicato come il polo industriale e commerciale di maggior espansione della zona.

Oltre ai demolitori idraulici la nostra azienda produce pinze, cesoie idrauliche e altre attrezzature meccaniche.
Facciamo del servizio assistenza post-vendita il nostro punto di forza. Ogni giorno poniamo il cliente al centro di tutto.
Le nostre politiche commerciali sono tutte improntate in questa direzione. Il nostro rapporto qualità/prezzo è assolutamente di primo piano. A nessuno dei nostri clienti mancherà mai la nostra presenza al loro fianco.
Il nostro continuo pensare nuove soluzioni tecnologiche ci permette di essere certi di avere più sviluppo della nostra azienda.

HAMMER

HAMMER

FOLLOW THE LEADERS

HAMMER GUIDE 2016

DEMOLITION

	Pag.
CK Series	03
RH Series	09
MC Series	11
FH Series	15
HB Series	17
DH Series	19
CH Series	21
RC Series	25

RECYCLING

FB Series	27
SB Series	31
SR Series	33
GR Series	35

QUICK COUPLER

	Pag.
VR Series	39

OTHER ATTACHMENTS

DHP Series	41
RHP Series	42
FHP Series	43
CHP Series	44
GRP Series	45

hammersrl.com

Dettagli tecnici / Technical details

D

KIT DEMOLIZIONE
DEMOLITION JAWS

P

KIT FRANTUMAZIONE
PULVERISER JAWS

S

KIT CESOIA
STEEL CUTTING JAWS

R

KIT COMBINATO
COMBI JAWS

CH

KIT SVIZZERO
SWISS JAWS

HAMMER

CK series

Hydraulic combi crusher

• CILINDRO PER ALTE PRESTAZIONI
Il cilindro offre un'elevata potenza di taglio. Montato in posizione rovesciata garantisce la protezione totale dello stelo da urti accidentali o danneggiamenti.

• HIGH PERFORMANCE CYLINDER
The cylinder provides high cutting performance. It is reverse mounted so the rod is completely protected from any impact or damage.

• CAMBIO CHELE FACILE, VELOCE, SICURO

• EASY, FAST AND SAFE JAWS CHANGING

• SISTEMA DI AGGANCIO HAMMER

• HAMMER FAST KEY SYSTEM

• VALVOLA DI VELOCIZZAZIONE
Riduce i tempi del ciclo di lavoro.

• SPEED VALVE
Reduces cycle time.

SERIE CK - IT
Combi kit:
- 3 modelli per escavatori da 13 t a 38 t
- Rotazione a 360°
- Gruppo di rotazione compatto
- Cilindro interamente protetto
- Valvola di velocizzazione
- 5 kit chele intercambiabili
- Puntali e taglienti intercambiabili

CK SERIES - EN
Combi Kit Multipurpose Hydraulic Tool:
- 3 models for excavators with operating weight from 13 t to 38 t
- Compact-designed 360° rotation
- Fully-protected cylinder
- Speed Valve
- 5 interchangeable kits for different tasks
- Interchangeables blades and tips

CK SERIE - DE
Combi Kit Hydraulisches Mehrzweckgerät:
- 3 Modelle für Bagger mit Einsatzgewicht von 13 bis 38 Ton
- Kompakter 360° Rotationseinheit
- Komplette Zylinderschutz
- Eilgangventil
- 5 Wechselgebisse verfügbar für verschiedene Arbeitsvorgänge
- Wechselbare Spitzen und Messer auf die Wechselgebisse

SERIE CK - FR
Combi kit:
- 3 modèles pour pelles de 13 à 38 t.
- Rotation 360°
- Groupe de rotation compact
- Vérin entièrement protégé
- Speed Valve
- 5 jeux de mâchoires interchangeables
- Plaques, dents et couteaux interchangeables

SERIE CK - ES
Combi kit:
- 3 Modelos para escavadoras de 13 a 38 t
- Rotación a 360 °
- Grupo de rotación compacto
- Cilindro totalmente protegido
- Válvula de velocidad
- 5 tipologías de mandíbulas intercambiables
- Cuchillas y puntales intercambiables

СЕРИЯ СК - RU
Новые мультифункциональные гидроножницы
- 3 модели, от 13-ти до 38-ти тонных экскаваторов
- 360° гидравлическая система ротации
- Компактный роторный блок
- Полностью защищенный цилиндр
- Скоростной клапан
- 5 комплектов челюстей
- Сменные ножи и коронки

CK SERIES
Hydraulic combi crusher

APPLICATIONS

MADE IN ITALY

HARDOX® IN MY BODY

SPEED VALVE

HARDOX® WEAR PLATE

WITH TIPS & BLADES SYSTEM INTERCHANGEABLE

INTERCHANGEABLE 5 MIN JAWS

MODEL		CK14	CK21	CK28
	°	360	360	360
	l/min	20/30	20/30	20/30
	bar	120	120	120
	l/min	110/160	170/210	200/250
	bar	350	350	350
BODY	kg	905	1224	1555
	t	13/21	18/27	26/38

"P" PULVERISER JAWS

MODEL		CK14	CK21	CK28
A	mm	1995	2088	2378
B	mm	720	780	890
C	mm	730	780	880
D	mm	260	260	300
E	mm	380	380	420
	mm	150	200	200
F3	t	30	41	49
TOTAL	kg	1550	2111	2745
JAWS	kg	645	887	1190
Ø max	mm	30	35	40

"D" DEMOLITION JAWS

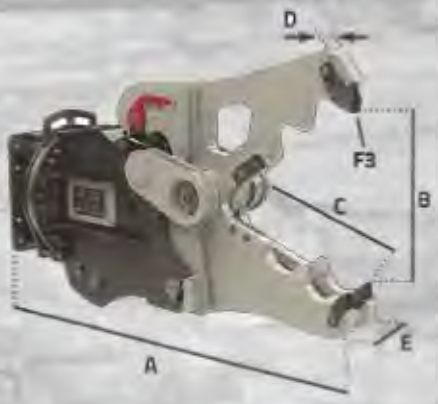

MODEL		CK14	CK21	CK28
A	mm	1994	2074	2356
B	mm	717	780	865
C	mm	700	760	810
D	mm	70	70	80
E	mm	240	240	270
F3	t	30	41	49
TOTAL	kg	1504	2066	2650
JAWS	kg	599	842	1095
Ø max	mm	30	35	40

"S" STEEL JAWS

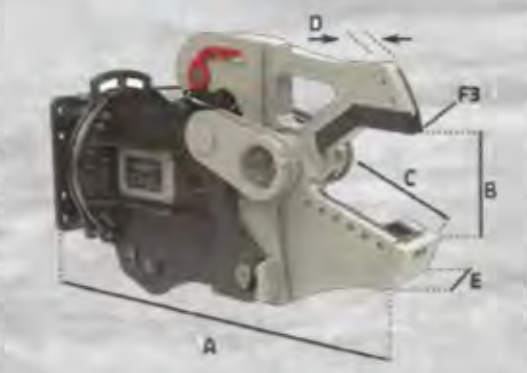

MODEL		CK14	CK21	CK28
A	mm	1826	1853	2134
B	mm	392	392	490
C	mm	493	493	600
D	mm	105	105	120
E	mm	280	300	380
F3	t	49	69	81
TOTAL	kg	1502	2027	2640
JAWS	kg	597	803	1085
Ø max	mm	40	50	60
	mm	10	12	15
	mm	180	270	330
	mm	140	200	240

"R" COMBI JAWS

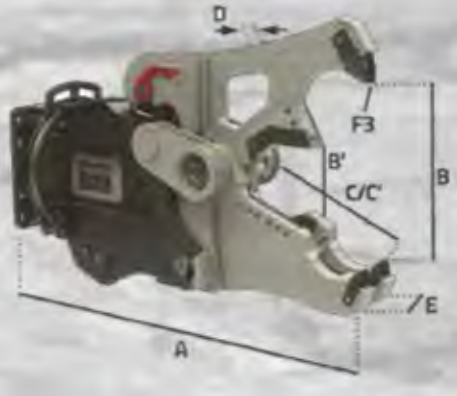

MODEL		CK14	CK21	CK28
A	mm	1994	2070	2460
B/B1	mm	717/338	780/358	861/440
C/C1	mm	700/340	760/340	810/430
D	mm	70	70	90
E	mm	260	260	340
	mm	340	340	430
F3	t	30	41	49
TOTAL	kg	1570	2113	2772
JAWS	kg	665	889	1217
Ø max	mm	30	35	40
	mm	160	240	270
	mm	120	180	200

"CH" SWISS JAWS

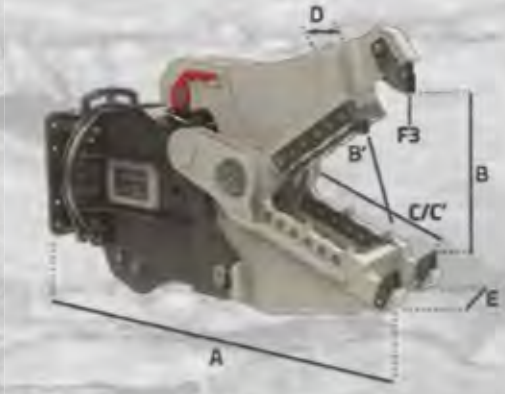

MODEL		CK14	CK21	CK28
A	mm	1954	2063	2365
B/B1	mm	620/410	755/550	843/690
C/C1	mm	630/410	677/470	795/593
D	mm	70	70	80
E	mm	350	390	440
F3	t	38	50	62
TOTAL	kg	1601	2180	2862
JAWS	kg	696	956	1307
Ø max	mm	30	35	40

SERIE RH - IT
Frantumatore orientabile per demolizione primaria e secondaria:
- 8 modelli per escavatori da 6 t a 90 t
- Rotazione a 360°
- Gruppo di rotazione compatto
- Cilindro interamente protetto
- Valvola di velocizzazione
- Elevata forza
- Taglienti e puntali intercambiabili

RH SERIES - EN
Rotating crusher for primary and secondary demolition:
- 8 models for excavators with operating weight from 6 to 90 ton
- Compact-designed 360° rotation
- Fully-protected cylinder
- Speed Valve
- High power levels
- Interchangeable blades and tips

RH SERIE - DE
Drehbarer Pulverisierer für Primäre und Sekundäre Abbruch:
- 8 Modelle für Bagger mit Einsatzgewicht von 6 bis 90 Ton
- Kompakter 360° Rotationseinheit
- Kompletter Zylinderschutz
- Eilgangventil
- Hohes Leistungsniveau
- Wechselbare Spitzen und Messer

SERIE RH - FR
Broyeur rotatif de demolition primaire et secondaire:
- 8 modèles pour pelles de 6 à 90 t.
- Rotation 360°
- Groupe de rotation compact
- Vérin entièrement protégé
- Speed valve
- Force de broyage très importante
- Couteaux, plaques et dents interchangeables

SERIE RH - ES
Quebrantador orientabable de demolición primaria y secundaria:
- 8 modelos para escavadoras de 6 a 90 ton.
- Rotación a 360°
- Grupo de rotación compacto
- Cilindro totalmente protegido
- Válvula de velocidad
- Elevada fuerza de cierre
- Cuchillas y puntales intercambiables

СЕРИЯ RH - RU
Гидравлический бетонолом для первичного и вторичного сноса:
- 8 моделей, от 6-ти до 90-ти тонных экскаваторов
- 360° гидравлическая система ротации
- Компактный роторный блок
- Полностью защищенный цилиндр
- Скоростной клапан
- Высокая мощность
- Сменные ножи и коронки

RH SERIES
Hydraulic rotary crusher

APPLICATIONS

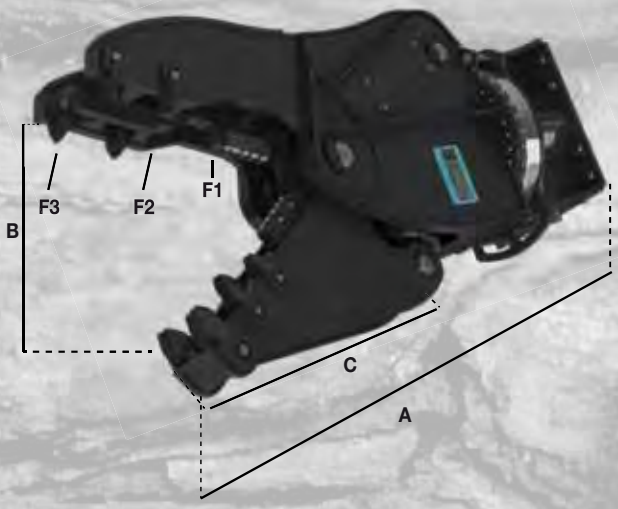

MADE IN ITALY

HARDOX® IN MY BODY

HARDOX® WEAR PLATE

SPEED VALVE

WITH TIPS & BLADES SYSTEM INTERCHANGEABLE

MODEL		RH06	RH11	RH15	RH20	RH25	RH30	RH42	RH54
A	mm	1530	1885	2035	2225	2525	2740	3080	3420
B	mm	555	635	680	786	907	1015	1165	1290
C	mm	512	675	720	840	1149/1019	1045	1140	1295
	mm	90	155	200	200	200	200	200	300
F1	t	65	88	96	111	120	175	235	260
F2	t	30	51	58	65	70	110	145	165
F3	t	18	26	31	39	44	61	75	85
	°	360°	360°	360°	360°	360°	360°	360°	360°
	l/min	5/8	20/30	20/30	20/30	20/30	40/50	40/50	40/50
	bar	120	120	120	120	120	120	120	120
	l/min	70/110	110/160	140/200	180/230	200/300	300/350	350/400	400/500
	bar	230/350	350	350	350	350	350	350	350
	kg	630	1190	1570	1970	2511	3190	4350	5900
	t	6/13	13/16	15/22	18/26	20/28	32/40	38/50	50/90
Ø max	t	20	30	30	35	40	40	45	45

SERIE MC - IT
Pinza demolitrice multiutility:
- 9 modelli per escavatori da 3 t a 70 t
- Rotazione a 360°
- Gruppo di rotazione compatto
- Cilindro interamente protetto
- Valvola di velocizzazione
- 7 kit chele intercambiabili
- Puntali e taglienti intercambiabili

MC SERIES - EN
Multi-utility hydraulic tool:
- 9 models for excavators with operating weight from 3 to 70 t
- Compact-designed 360° rotation
- Fully-protected cylinder
- Speed Valve
- 7 kits available for different applications
- Interchangeable blades and tips

MC SERIE - DE
Multifunktionelles Abbruchgerät:
- 9 Modelle für Bagger mit Einsatzgewicht von 3 bis 70 Ton
- Kompakte 360° Rotationseinheit
- Kompletter Zylinderschutz
- Eilgangventil
- 7 Wechselgebisse verfügbar für verschiedene Arbeitsvorgänge
- Wechselbare Spitzen und Messer auf die Wechselgebisse

SERIE MC - FR
Pince Multiutility:
- 9 modèles pour pelles de 3 à 70 t.
- Rotation 360°
- Groupe de rotation compact
- Vérin entièrement protégé
- Speed Valve
- 7 Jeux de Mâchoires interchangeables
- Couteaux et plaques ou dents interchangeables

SERIE MC - ES
Multiprocesador para demoliciónes varias:
- 9 Modelos para escavadoras de 3 a 70 t.
- Rotación a 360°
- Grupo de rotación compacto
- Cilindro totalmente protegido
- Válvula de velocidad
- 7 tipologías de mandíbulas intercambiables
- Cuchillas y puntales intercambiables

СЕРИЯ MC - RU
Мультифункциональные гидроножницы:
- 9 моделей, от 3-х до 70-ти тонных экскаваторов
- 360° гидравлическая система ротации
- Компактный роторный блок
- Полностью защищенные цилиндры
- Скоростной клапан
- 7 различных комплектов челюстей
- Сменные ножи и коронки

MC SERIES

Multiutility demolition shear

APPLICATIONS

MADE IN ITALY

HARDOX® IN MY BODY

HARDOX® WEAR PLATE

SPEED VALVE

VTN TIPS & BLADES SYSTEM INTERCHANGEABLE

MODEL		MC03	MC05	MC10	MC15	MC20	MC25	MC35	MC45	MC55
	°	360	360	360	360	360	360	360	360	360
	l/min	5/8	5/8	5/8	20/30	20/30	20/30	40/50	40/50	40/50
	bar	120	120	120	120	120	120	120	120	120
	l/min	30/50	70/110	90/140	150/200	170/210	250/300	300/350	350/450	400/500
	bar	220	220/350	350	350	350	350	350	350	350
BODY	Kg	262	510	795	1150	1480	1735	2400	3535	3936
	t	3/6	5/11	10/15	15/22	21/28	25/35	33/50	44/60	50/70

“D” JAW

MC+D		MC03	MC05	MC10	MC15	MC20	MC25	MC35	MC45	MC55
A	mm	1174	1385	1594	1887	2075	2260	2521	2716	2902
B	mm	374	545	670	754	862	1130	1248	1308	1547
C	mm	305	385	445	583	623	709	824	845	944
	mm	84	150	150	150	200	200	300	300	300
TOTAL	kg	370	645	1025	1505	1996	2548	3316	4718	5517
JAWS	kg	108	135	230	353	518	713	916	1183	1581
Ø max		15	20	25	30	35	40	45	50	50

“S” JAW

MC+S		MC03	MC05	MC10	MC15	MC20	MC25	MC35	MC45	MC55
A	mm	1158	1350	1544	1859	2101	2219	2469	2740	2937
B	mm	174	229	297	344	413	576	611	663	743
C	mm	255	292	322	481	556	540	629	724	784
TOTAL	kg	375	642	1026	1549	2090	2526	3350	4864	5804
JAWS	kg	113	132	231	397	612	691	950	1329	1868
Ø max	mm	30	30	35	40	50	60	65	70	80
	mm	\	5	8	10	12	15	20	25	30
	mm	\	120	140	180	270	330	360	450	500
	mm	\	70	100	140	200	240	260	300	320

“P” JAW

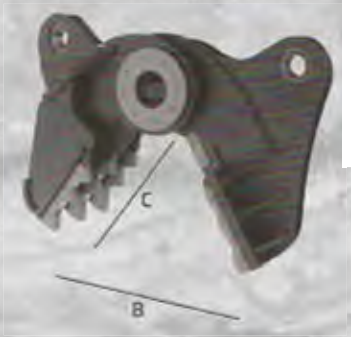

MC+P		MC03	MC05	MC10	MC15	MC20	MC25	MC35	MC45	MC55
A	mm	\	1348	1573	1851	2034	2252	2509	2659	2876
B	mm	\	437	544	604	664	911	1042	1064	1123
C	mm	\	331	396	512	524	633	773	731	797
	mm	\	84	84	150	150	150	150	200	200
TOTAL	kg	\	657	1057	1593	2071	2693	3553	5068	5917
JAWS	kg	\	147	262	441	593	858	1153	1533	1981
Ø max	mm	\	20	25	30	35	40	45	50	50

“R” JAW

MC+R		MC03	MC05	MC10	MC15	MC20	MC25	MC35	MC45	MC55
A	mm	\	1419	1618	1913	2116	2304	2582	2795	3018
B / B’	mm	\	508/263	642/307	707/305	861/439	1111/516	1234/606	1302/662	1372/732
C	mm	\	397	455	586	651	730	854	906	981
TOTAL	kg	\	654	1059	1590	2059	2606	3465	5160	6007
JAWS	kg	\	144	264	439	581	771	1065	1625	2071
Ø max	mm	\	20	25	30	35	40	45	50	50
	mm	\	100	120	160	240	270	330	400	450
	mm	\	50	70	120	180	200	240	260	280

"T" JAW

MC+T		MC03	MC05	MC10	MC15	MC20	MC25	MC35	MC45	MC55
A	mm	\	\	\	1851	2008	2133	2316	2547	2778
B	mm	\	\	\	300	325	420	454	482	511
C	mm	\	\	\	364	364	394	394	441	486
TOTAL	kg	\	\	\	1562	1905	2418	3011	4788	5222
JAWS	kg	\	\	\	626	701	950	1083	1253	2033
▬	mm	\	\	\	10	15	20	25	30	35

"W" JAW

MC+W		MC03	MC05	MC10	MC15	MC20	MC25	MC35	MC45	MC55
A	mm	\	1462	1622	1961	2099	\	\	\	\
B	mm	\	476	562	708	754	\	\	\	\
C	mm	\	436	436	641	641	\	\	\	\
TOTAL	kg	\	661	1014	1598	2013	\	\	\	\
JAWS	kg	\	151	219	446	535	\	\	\	\
Ø max	mm	\	450	550	700	750	\	\	\	\

"CH" JAWS

MC+CH		MC03	MC05	MC10	MC15	MC20	MC25	MC35	MC45	MC55
A	mm	\	\	\	2021	2229	\	\	\	\
B	mm	\	\	\	565	689	\	\	\	\
C	mm	\	\	\	677	723	\	\	\	\
TOTAL	kg	\	\	\	1777	2246	\	\	\	\
JAWS	kg	\	\	\	625	768	\	\	\	\
Ø max	mm	\	\	\	30	35	\	\	\	\

SERIE FH - IT
Frantumatore fisso per demolizione secondaria:
- 5 Modelli per escavatori da 12 t a 50 t
- Cilindro interamente protetto
- Valvola di velocizzazione
- Elevata forza
- Taglienti e puntali intercambiabili

FH SERIES - EN
Fixed crusher for secondary demolition:
- 5 Models for excavators with operating weight from 12 to 50 t
- Fully -protected cylinder
- Speed Valve
- High power levels
- Interchangeable blades and tips

FH SERIE - DE
Starrer Pulverisierer für Sekundäre Abbruch:
- 5 Modelle für Bagger mit Einsatzgewicht von 12 bis 50 Ton
- Kompletter Zylinderschutz
- Eilgangventil
- Hohes Leistungsniveau
- Wechselbare Spitzen und Messer

SERIE FH - FR
Broyeur fixe de demolition secondaire:
- 5 Modèles pour pelles de 12 à 50 t.
- Vérin entièrement protégé
- Speed Valve
- Force de broyage très importante
- Couteaux et plaques interchangeables

SERIE FH - ES
Quebrantador Fijo de demolición secondaria:
- 5 modelos para escavadoras de 12 a 50 ton.
- Cilindro totalmente protegido
- Válvula de velocidad
- Elevada fuerza de cierre
- Cuchillas y puntales intercambiables

СЕРИЯ FH- RU
Гидравлический бетонолом для вторичного сноса:
- 5 моделей, от 12-ти до 50-ти тонных экскаваторов
- Полностью защищенный цилиндр
- Скоростной клапан
- Высокая мощность
- Сменные ножи и коронки

HAMMER

FH SERIES
Hydraulic fixed crusher

APPLICATIONS

MADE IN ITALY

HARDOX® IN MY BODY

HARDOX® WEAR PLATE

SPEED VALVE

VTH TIPS & BLADES SYSTEM INTERCHANGEABLE

MODEL		FH14	FH18	FH25	FH29	FH35
A	mm	1935	2290	2410	2705	2810
B	mm	710	840	905	1025	1200
C	mm	850	980	1060	1200	1260
D	mm	404	454	490	490	530
E	mm	260	290	314	314	354
	mm	200	300	300	300	300
F1	t	90	105	126	151	180
F2	t	51	68	79	84	98
F3	t	35	44	49	59	63
	l/min	140/200	200/250	200/300	300/400	350/450
	bar	350	350	350	350	350
	kg	1370	1880	2430	2840	3450
	t	12/18	17/22	20/28	24/35	30/50
Ø max	mm	30	40	40	40	45

SERIE HB - IT
Pinza per demolizione primaria:
- 3 modelli per escavatori da 2 t a 13 t
- Intensificatore di pressione HP BOOSTER
- Rotazione a 360°
- Gruppo di rotazione compatto
- Cilindro interamente protetto
- Elevata forza
- Riduzione del consumo di carburante
- Sfruttamento ottimale dell'escavatore portante
- Taglienti rimovibili
- Ingranaggio di sincronismo per le chele
- Cicli di lavoro rapidi e veloci

HB SERIES - EN
Primary demolition Shear:
- 3 models for excavators with operating weight from 2 to 13 ton
- Pressure intensifier HP BOOSTER
- Compact-designed 360° rotation
- Fully-protected cylinder
- High power levels
- Lower fuel consumption
- Optimal use of the carrying machine
- Interchangeable blades
- Synchronic jaw-moving system
- Fast Working cycles
- Optimal power weight

HB SERIE - DE
Primäre Abbruchschere:
- 3 Modelle für Bagger mit Einsatzgewicht von 2 bis 13 Ton
- Drückverstärker HP BOOSTER
- Kompakte 360° Rotationseinheit
- Kompletter Zylinderschutz
- Hohes Leistungsniveau
- Niedriger Brennstoffverbrauch
- Optimale Benutzung des Trägergeräts
- Wechselbare Messer
- Synchronmechanismus für Gleichlauf beider Backen
- Schnelle Arbeitszyklen

SERIE HB - FR
Pince de demolition primaire:
- 3 modèles pour pelles de 2 à 13 t.
- Multiplicateur de pression HP BOOSTER
- Rotation 360°
- Groupe de rotation compact
- Vérin entièrement protégé
- Force de coupe très importante
- Réduction de la consommation de carburant
- Exploitation optimale des performances de l'excavateur
- Couteaux interchangeables
- Système de liaison synchronisé des mâchoires
- Cycles de travail très rapides

SERIE HB - ES
Pinza de demolición primaria:
- 3 modelos para escavadoras de 2 a 13 ton.
- Multiplicador de presión HP BOOSTER
- Rotación a 360°
- Grupo de rotación compacto
- Cilindro totalmente protegido
- Elevada fuerza de cierre
- Reducción de los consumos
- Disfrutamento optimal de la máquina portadora
- Cuchillas intercambiables
- Engranaje de sincronismo para el movimiento de las chelas
- Ciclos trabajo rápidos

СЕРИЯ HB - RU
Гидроножницы для первичного сноса:
- 3 модели, от 2-х до 13-ти тонных экскаваторов
- Интенсификатор давления "HP BOOSTER"
- 360° гидравлическая система ротации
- Компактный роторный блок
- Полностью защищенный цилиндр
- Высокая мощность
- Низкий расход топлива
- Оптимальное использование ресурсов экскаватора
- Заменяемые ножи
- Синхронный механизм челюстей
- Ускоренный цикл работы

HB SERIES
Hydraulic demolition shear

APPLICATIONS

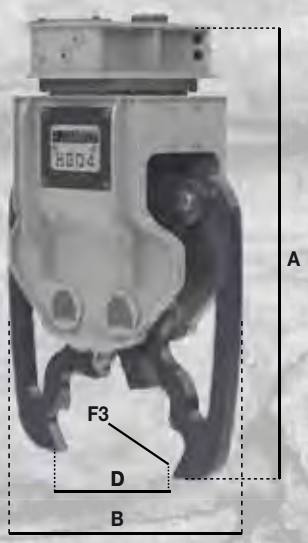

MADE IN ITALY

HARDOX® IN MY BODY

HARDOX® WEAR PLATE

SPEED VALVE

VHN TIPS & BLADES SYSTEM INTERCHANGEABLE

MODEL		HB02	HB04	HB07
A	mm	1127	1290	1510
B	mm	745	910	1075
D	mm	350	485	550
	mm	85	85	150
F3	t	18	20	26
	°	360	360	360
	l/min	5/8	5/8	5/8
	bar	120	120	120
	l/min	50	70	90
	bar	200	200	200
	kg	300	440	740
	t	2/5	4/8	7/13
Ø max	mm	15	15	20

DH SERIES - IT
Pinza per Demolizione Primaria:
- 13 modelli per escavatori da 1,5 t a 150 t
- Rotazione a 360°
- Gruppo di rotazione compatto
- Cilindro interamente protetto
- Ingranaggio di sincronismo per le chele
- Elevata forza
- Taglienti e puntali intercambiabili

DH SERIES - EN
Primary Demolition Shear:
- 13 models for excavators with operating weight from 1,5 to 150 ton
- Compact-designed 360° rotation
- Fully-protected cylinder
- Synchronic jaw-moving system
- High power levels
- Interchangeable blades and tips

DH SERIE - DE
Primäre Abbruchschere:
- 13 Modelle für Bagger mit Einsatzgewicht von 1,5 bis 150 Ton
- Kompakte 360° Rotationseinheit
- Kompletter Zylinderschutz
- Synchronmechanismus für Gleichlauf beider Backen
- Hohes Leistungsniveau
- Wechselbare Spitzen und Messer

SERIE DH - FR
Pince de demolition primaire:
- 13 modèles pour pelles de 1,5 à 150 t
- Rotation 360°
- Groupe de rotation compact
- Vérin entièrement protégé
- Système de liaison synchronisé des mâchoires
- Force de coupe très importante
- Couteaux et dents interchangeables

SERIE DH - ES
Pinza de demolición primaria:
- 13 modelos para escavadoras de 1,5 a 150 ton.
- Rotación a 360°
- Grupo de rotación compacto
- Cilindro totalmente protegido
- Engranaje de sincronismo para el movimiento de las mand íbulas
- Elevada fuerza de cierre
- Cuchillas y puntales intercambiables

СЕРИЯ DH - RU
Гидроножницы для первичного сноса:
- 13 моделей, от до 2-х до 150-ти тонных экскаваторов
- 360° гидравлическая система ротации
- Компактный роторный блок
- Полностью защищенный цилиндр
- Синхронный механизм челюстей
- Высокая мощность
- Сменные ножи и коронки

DH SERIES

Hydraulic demolition shear

APPLICATIONS

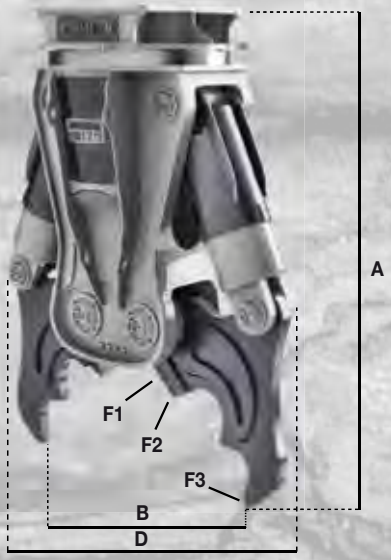

MADE IN ITALY

HARDOX® IN MY BODY

HARDOX® WEAR PLATE

SPEED VALVE

VTN TIPS & BLADES SYSTEM INTERCHANGEABLE

MODEL		DH01	DH02M	DH02	DH03M	DH03	DH10	DH15	DH19	DH22	DH25	DH30	DH80	DH120
A	mm	908	1036	1036	1291	1291	1528	1722	2050	2171	2250	2319	3085	3620
B	mm	230	350	350	480	480	600	720	847	900	1130	1203	1850	2100
D	mm	621	609	609	873	873	1136	1172	1465	1470	1470	1795	2550	2680
	mm	84	84	84	150	150	150	200	200	252	252	300	310	310
F1	t	35	42	42	70	70	82	90	119	133	189	195	400	480
F2	t	16	24	24	36	36	48	56	69	81	108	120	180	210
F3	t	10	13	13	21	21	33	37	45	59	74	83	110	150
		360°	360° M	360°	360° M	360°	360°	360°	360°	360°	360°	360°	360°	360°
	l/min	8/15	\	5/8	\	5/8	25/35	25/35	25/35	25/35	25/35	25/35	40/50	80/100
	bar	180/220	\	120	\	120	190	190	190	190	190	190	160	160
	l/min	20/25	30/40	30/40	40/70	40/70	70/90	110/140	170/210	200/250	250/300	300/350	450/700	600/1000
	bar	220	220/300	220/300	220/300	220/300	350	350	350	350	350	350	350	350
	kg	185	255	265	470	480	820	1140	2000	2150	2700	3400	7700	11000
	t	1,5/3	2/5	2/5	4/9	4/9	9/13	13/20	20/26	22/30	27/35	33/50	70/100	80/150
Ø max	mm	15	15	15	15	15	15	20	30	30	35	40	55	70

SERIE CH - IT
Cesoia idraulica:
- 12 modelli perescavatori da 2 t a oltre 100 t
- Rotazione a 360°
- Cilindro interamente protetto
- Valvola di velocizzazione
- Kit registro ganascia mobile
- Elevata forza di taglio
- Puntale intercambiabile e taglienti reversibili

SERIE CH - FR
Cisaille Hydraulique:
- 12 modèles pour pelles de 2 à plus que 100 t.
- Rotation 360°
- Vérin entièrement protégé
- Speed Valve
- Kit de rattrapage du jeu mâchoire mobile
- Force de coupe très importante
- Bec interchangeable et lames réversibles et interchangeables

CH SERIES - EN
Hydraulic Scrap Shear:
- 12 models for excavators with operating weight from 2 to 100 ton and more.
- Continuous 360° rotation
- Fully-protected cylinder
- Speed Valve
- Adjusting spacer kit on moving jaw
- High cutting strength performances
- Interchangeable tip and reversible/interchangeable blades

SERIE CH - ES
Cizalla hidràulica:
- 12 Modelos para escavadoras de 2 a màs que 100 ton.
- Rotación a 360°
- Cilindro totalmente protegido
- Válvula de velocidad
- Kit de registración de la mand íbula móvil
- Elevada fuerza de corte
- Puntal intercambiable y cuchillas reversibles además que intercambiables

CH SERIE - DE
Hydraulische Stahlschere:
- 12 Modelle für Bagger mit Einsatzgewicht von 2 bis 100 Ton und mehr.
- Kontinuierliche 360° Rotationseinheit
- Kompletter Zylinderschutz
- Eilgangventil
- Einstellsatz mit Einlegstücken auf die bewegbare Backe
- Hohe Schnittleistung
- Wechselbare Spitzenmesser und drehbare/wechselbare Messer

СЕРИЯ CH - RU
Гидроножицы для резки стали:
- 12 моделей, от 2-х до болле 100 тонных экскаваторов
- 360° гидравлическая система ротации
- Полностью защищенный цилиндр
- Скоростной клапан
- Система с двумя направляющими верхней челюсти
- Высокая мощность резки
- Заменяемый наконечник и 4-х гранные режущие резцы

CH SERIES
Hydraulic scrap shear

APPLICATIONS

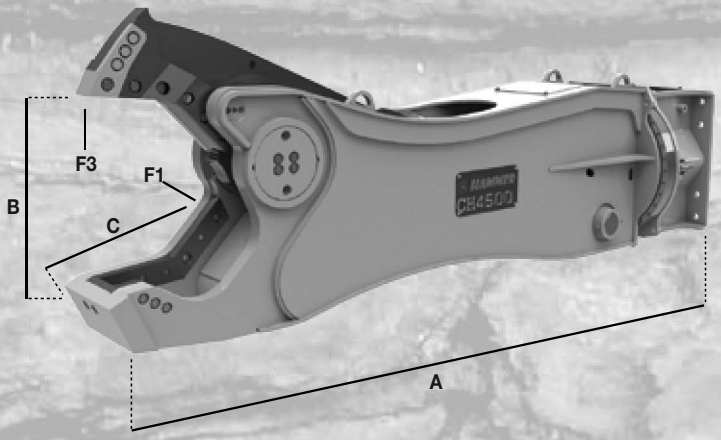

MADE IN ITALY

HARDOX® IN MY BODY

HARDOX® WEAR PLATE

SPEED VALVE

VTN TIPS & BLADES SYSTEM INTERCHANGEABLE

MODEL		CH400	CH700	CH1000	CH2000	CH3000	CH4000	CH4500	CH6000	CH7000	CH10000	CH13000	CH20000
A	mm	1855	2080	2277	2666	3227	3726	3744	4338	4436	5355	6180	7000
B	mm	350	415	450	480	575	670	740	830	870	1004	1145	1225
C	mm	348	348	481	510	606	710	720	852	944	1072	1270	1300
F1	t	70	110	140	220	320	380	420	525	680	780	910	1090
F3	t	19	29	35	52	80	90	102	130	160	195	225	295
	°	360	360	360	360	360	360	360	360	360	360	360	360
	l/min	5/8	5/8	20/30	20/30	20/30	20/30	40/50	40/50	40/50	80/100	80/100	80/100
	bar	120	120	120	120	120	120	120	120	120	120	120	150
	l/min	70/110	90/140	150/250	200/300	280/350	300/450	350/500	400/600	500/800	700/1000	900/1200	1000/1500
	bar	200/250	280/320	350	350	350	350	350	350	350	350	350	350
	kg	445	758	1211	2111	2935	3759	4652	5963	7567	10166	13600	19400
	t	5/8	8/14	13/20	19/28	27/38	30/45	38/55	50/70	65/110	over 90	over 120	/
	t	2/6	5/8	8/14	14/20	20/30	25/38	30/45	40/60	45/80	over 60	over 80	over 100
Ø max	mm	30	40	45	55	65	70	75	85	100	110	140	165
	mm	25	30	35	40	50	55	60	70	85	90	120	140
	mm	6	8	10	15	20	22	25	30	35	40	45	50
	mm	100	120	200	300	400	450	500	550	600	750	950	1100
	mm	70	100	140	200	260	280	320	360	400	550	600	750

Dettagli tecnici / Technical details

PUNTALE INTERCAMBIABILE
• Il puntale di penetrazione intercambiabile è dotato di un sistema interno di bloccaggio che ne aumenta la resistenza in fase di lavoro.

FAST INTERCHANGEABLE TIP
• The interchangeable tip is equipped with an inner locking system which increases its resis - tance.

ALLINEAMENTO GUIDE
• Una doppia guida per la ganascia mobile garantisce sempre un perfetto allineamento. La facilità di regolazione consente ridotti tempi di registrazione.

ALLIGNMENT GUIDE
• A double guide for the moving jaws allows a perfect alignment.
Easy adjustment reduces the set up time.

COLTELLI SOSTITUIBILI
• Possono essere utilizzati 4 volte prima della sostituzione. I coltelli sono filettati per agevolare la rimozione e l'installazione.

REPLACEABLE BLADES
• Blades are 4 times usable.
Blades are threaded for an easier replaceament and new set up.

DESIGN SPECIFICO
• Progettato per maggiori prestazioni ed una facile presa del materiale.

SPECIFIC DESIGN
• Designed for greater appetite performances.

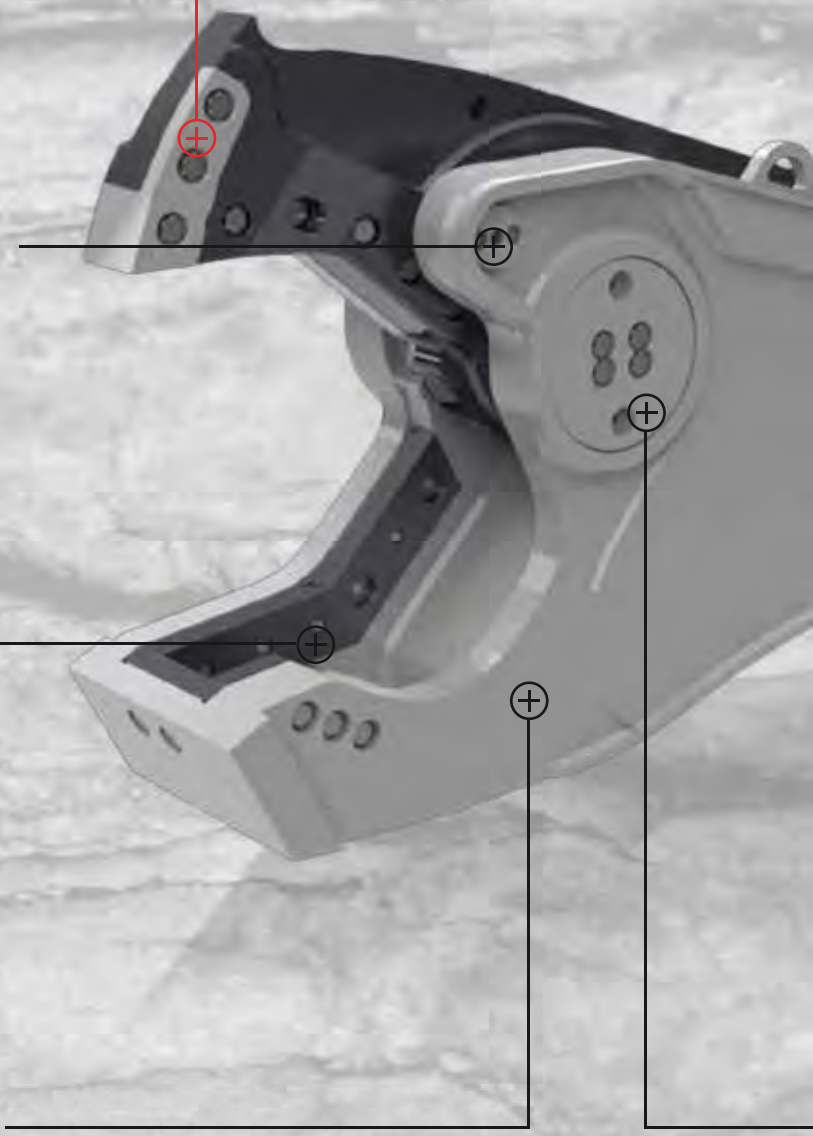

HAMMER

CH series
Hydraulic scrap shear

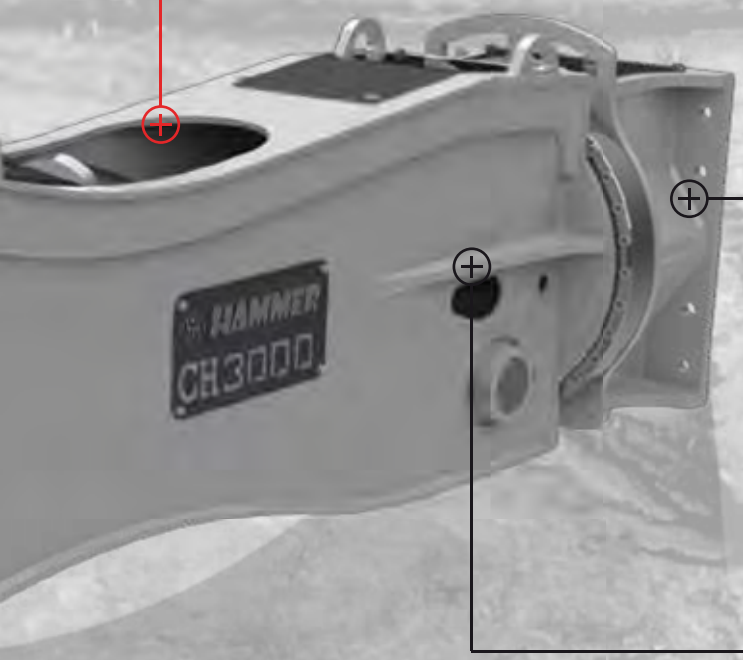

CILINDRO PER ALTE PRESTAZIONI
• Il cilindro offre un'elevata potenza di taglio. Montato in posizione rovesciata garantisce la protezione totale dello stelo da urti accidentali o danneggiamenti.

HIGH PERFORMANCE CYLINDER
• The cylinder provides high cutting performance. It is reverse mounted so the rod is completely protected from any impact or damage.

ROTAZIONE A 360°
• Rotazione continua a 360° con motore idraulico "On the top". Dotata di valvole di protezione e di regolatori di flusso assicura un perfetto e preciso posizionamento della cesoia.

360° ROTATION
• 360° rotation with hydraulic motor positioned on the top. Equipped with protection valves and flow regulators, it ensures a perfect and accurate shear working position.

VALVOLA DI VELOCIZZAZIONE
• Riduce i tempi del ciclo di lavoro.

SPEED VALVE
• Reduces cycle time.

KIT DI REGISTRO
• L'innovativo sistema di regolazione della ganascia consente di ridurre facilmente e velocemente i giochi assicurando la massima precisione di taglio. Il perno di fulcro può essere rimosso per la manutenzione.

JAW ADJUSTMENT KIT
• The innovative jaw adjustment kit allows to remove fulcrum pin for an easier and total maintenance.

RC2000 - IT
Spacca binari:
- 1 modello per escavatori da 21 a 35 t
- Rotazione a 360°
- Cilindro interamente protetto
- Taglienti reversibili 4 volte
- Taglio rotaie designate fino a UIC 60

RC2000 - EN
Rail cutter:
- 1 Model for excavators with operating weight from 21 to 35 ton
- 360° rotation
- Fully-protected cylinder
- 4-times reversible interchangeable blades
- Designed to cut UIC 60 rails

RC2000 - DE
Schienenknacker:
- 1 Modell für Bagger mit Einsatzgewicht von 21 bis 35 Ton
- Kontinuierliche 360° Rotationseinheit
- Kompletter Zylinderschutz
- 4-Mal drehbare Wechselmesser

RC2000 - FR
Casse rail:
- 1 modèle pour pelles de 21 à 35 t
- Rotation 360°
- Vérin entièrement protégé
- Lames réversibles 4 fois
- Coupe de rails jusqu'au type UIC 60

RC2000 - ES
Corta Railes:
- 1 Modelo para escavadoras de 21 a 35 t
- Rotación a 360°
- Cilindro totalmente protegido
- Cuchillas reversibles para 4 veces e intercambiables
- Diseñado para cortar railes UIC 60

RC2000 - RU
Рельсорез:
- 1 модель, от 21 до 35-ти тонных экскаваторов
- 360° гидравлическая система ротации
- Полностью защищенный цилиндр
- 4-х гранные резцы
- Резка рельс категории P75

RC SERIES
Rail cutter

APPLICATIONS

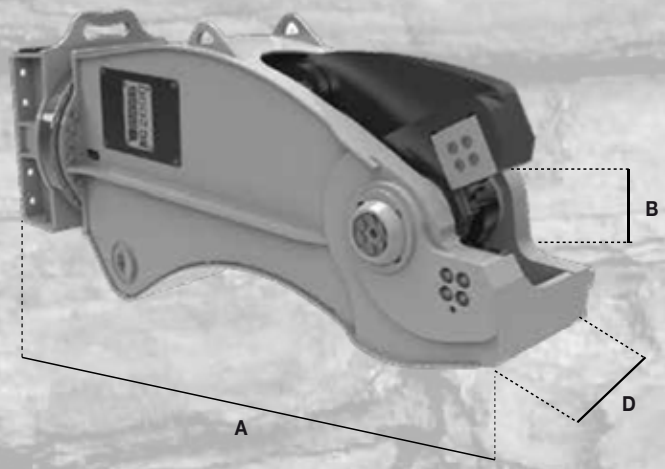

MADE IN ITALY

HARDOX® IN MY BODY

HARDOX® WEAR PLATE

VTH TIPS & BLADES SYSTEM INTERCHANGEABLE

UIC 60

MODEL		RC2000
A	mm	2320
B	mm	225
D	mm	540
	°	360
	mm	170
	l/min	25/35
	bar	190
	l/min	200/300
	bar	350
	kg	2480
	t	21/35

SERIE FB - IT
Benna frantoio:
- 5 modelli per escavatori da 12 t a 55 t
- Materiale frantumato da 18 mm a 130 mm
- Mascella a movimento eccentrico
- Piastre anti-usura interne intercambiabili
- Kit ganasce intercambiabili e reversibili
- Motore a pistoni
- Ingrassaggio centralizzato

FB SERIES - EN
Crushing Bucket:
- 5 models for excavators with operating weight from 12 to 55 t
- Adjustable size setting of Crushed-material from 18 mm to 130 mm
- Eccentric-moving jaws system
- Interchangeable anti-wear plow bolt inner plates
- Interchangeable crushing jaw kit
- Powerful Piston Motor
- Centralized greasing system

FB SERIE - DE
Brecherlöffel:
- 5 Modelle für Bagger mit Einsatzgewicht von 12 bis 55 Ton
- Körngröße Einstellung des Auslaufs von 18 mm bis 130 mm
- Exzenterbewegungssystem der obere Brecherbacke.
- Auswechselbare seitliche Verschleißschutzplatten Intern.
- Verschleißfeste Auswechselbare Brecherplatten oben und unten.
- Starker Kolbenmotor
- Zentralisiertes Schmiersystem

SERIE FB - FR
Godet concasseur:
- 5 modèles pour pelles de 12 à 55 t.
- Granulométrie du matériel broyé de 18 à 130 mm.
- Mâchoire à mouvement excentrique
- Plaques d'usure internes interchangeables
- Mâchoires interchangeables et réversibles
- Moteur à pistons
- Graissage centralisé

SERIE FB - ES
Cazo triturador:
- 5 Modelos para escavadoras de 12 a 55 t
- Tamaño de material regulable con salida de 18 a 130 mm
- Mandíbula con movimento de trituración excéntrico
- Placas anti desgaste intercambiables empernada con bulones interiormente
- Mand íbulas intercambiables
- Motor a pistones
- Sistema de engrase centralizado

СЕРИЯ FB - RU
Дробильный ковш:
- 5 моделей, от 12-ти до 55-ти тонных экскаваторов
- фракция от 18 до 130 мм.
- Многоцелевое движение щеки
- Внутренние противоизносносные пластины
- Заменяемые щеки
- Поршневой двигатель
- Централизованная система смазки

FB SERIES
Crushing bucket

APPLICATIONS

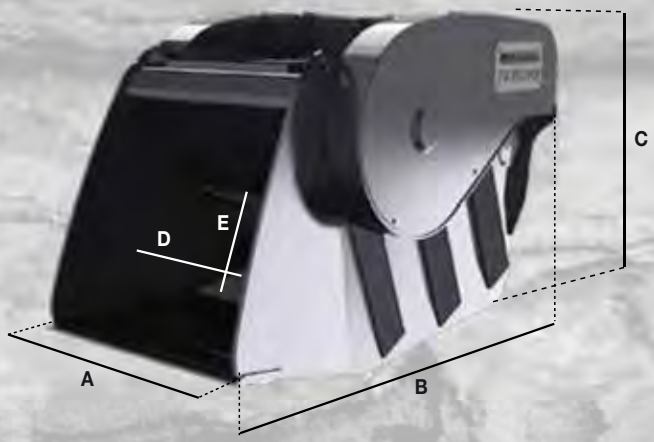

SPARE PARTS

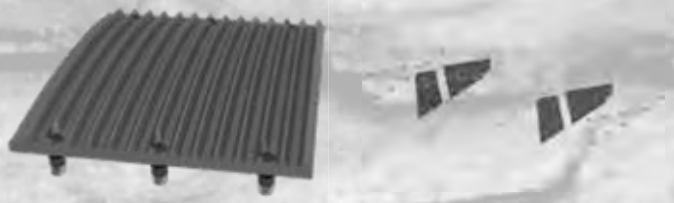

OPTIONAL

MADE IN ITALY

HARDOX® WEAR PLATE

HARDOX® IN MY BODY

HD HEAVY DUTY

MODEL		FB150 HD	FB250 HD	FB300 HD	FB350 HD	FB500 HD
A	mm	740	900	1030	1130	1420
B	mm	1800	2050	2050	2150	2250
C	mm	1100	1330	1330	1400	1450
D	mm	600	700	820	920	1220
E	mm	450	500	500	500	550
ISO	m3	0,50	0,60	0,65	0,70	1,05
	l/min	90/100	130/140	130/140	170/180	250/300
	bar	270	300	300	300	300
	kg	1670	2720	3070	4220	5680
	ton	12/16	16/24	19/24	24/40	35/55
Interchangeable anti-wear plates				✓	✓	✓

EXTEC

HB07

SERIE SB - IT
Benna selezionatrice a griglie oscillanti:
- 3 modelli per escavatori da 13 t a 50 t
- Kit griglie intercambiabili
- Motore a pistoni
- Movimento griglie sussultorio-alternato
- Ingrassaggio centralizzato

SB SERIES - EN
Screening bucket with Oscillating grids:
- 3 models for excavators with operating weight from 13 to 50 ton
- Interchangeable grid kits
- Piston motor
- Alternated grids motion system
- Centralized greasing system

SB SERIE - DE
Sieblöffel mit Schwinggitter:
- 3 Modelle für Bagger mit Einsatzgewicht von 13 bis 50 Ton
- Auswechselbare Siebsätze für verschiedene Siebmaße
- Kolbenmotor
- Gegenlaufende Gitterbewegung der Schwinggitter
- Zentralisiertes Schmiersystem

SERIE SB - FR
Godet trieur à grilles oscillantes:
- 3 modèles pour pelles de 13 à 50 t
- Kit grilles interchangeables
- Moteur à pistons
- Mouvement alterné et sussultoire des grilles
- Graissage centralisé

SERIE SB - ES
Cazo Cribador con Rejillas Oscilantes:
- 3 Modelos para escavadoras de 13 a 50 t
- Rejillas intercambiables
- Motor a pistones
- Movimiento alternado-ondulatorio
- Sistema de engrase centralizado

СЕРИЯ SB - RU
Вибро-просеивающий ковш:
- 3 модели, от 13-ти до 50-ти тонных экскаваторов
- Заменяемые решетки
- Поршневой двигатель
- Вибрационно-чередующее движение решеток
- Централизованная система смазки

SB SERIES
Screening bucket with oscillanting grills

APPLICATIONS

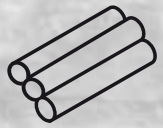

SPARE PARTS

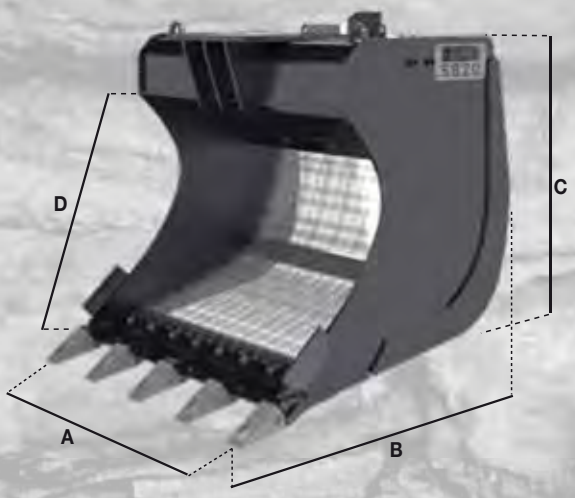

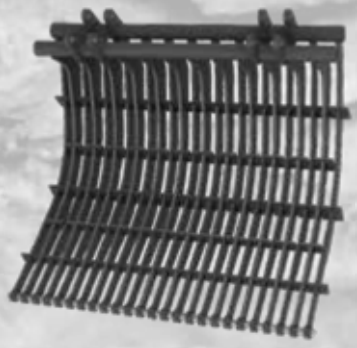

MADE IN ITALY

HARDOX® IN MY BODY

HARDOX® WEAR PLATE

MODEL		SB10	SB20	SB50
A	mm	1200	1500	2910
B	mm	1540	1620	1620
C	mm	1220	1430	1430
D	mm	1000	1190	1190
ISO	m3	0,75	1,4	2,7
	l/min	130/140	130/140	160/180
	bar	210/230	210/230	210/230
	kg	1250	1650	3400
	t	13/20	20/30	30/50
	t	\	\	15/25

Screening Size					
mm	50x200	28x100	50x50	80x80	100x100

SERIE SR - IT
Benna selezionatrice rotativa:
- 5 modelli per escavatori da 5 t a 40 t
- Cesto intercambiabile

SR SERIES - EN
Rotating Screening bucket:
- 5 models for excavators with operating weight from 5 to 40 ton
- Interchangeable meshes for different sizes

SR SERIE - DE
Rotierender Sieblöffel:
- 5 Modelle für Bagger mit Einsatzgewicht von 5 bis 40 Ton
- Auswechselbare Siebkörbe für verschiedene Siebmaße

SERIE SR - FR
Godet trieur rotatif:
- 5 modèles pour pelles de 5 à 40 t
- Panier interchangeable

SERIE SR - ES
Cazo Cribador con Rejilla a Cesto Rotativo:
- 5 Modelos para escavadoras de 5 a 40 t
- Tambores intercambiables

СЕРИЯ SR - RU
Роторный просеивающий ковш:
- 5 моделей, от 5-ти до 40-ка тонных экскаваторов
- Заменяемая корзина

SR SERIES
Rotary screening bucket

APPLICATIONS

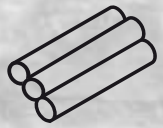

SPARE PARTS

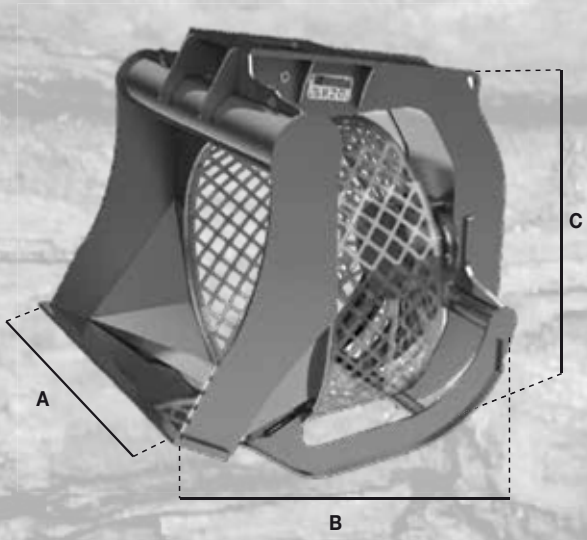

MADE IN ITALY

HARDOX® IN MY BODY

HARDOX® WEAR PLATE

MODEL		SR05	SR07	SR10	SR15	SR20
A	mm	900	1000	1200	1500	1800
B	mm	1150	1580	1880	2010	2315
C	mm	940	1160	1570	1780	2140
Basket Ø	mm	700	900	1100	1300	1550
Basket Lenght	mm	430	592	720	780	850
	m3	0,40	0,75	1	1,50	2,20
	l/min	25/35	40/50	60/80	60/80	120/140
	bar	130	160	160	160	160
	kg	360	670	1140	1485	2065
	ton	5/10	8/14	13/20	18/26	24/40

Screening Size							
mm	20x20	30x30	40x40	50x50	60x60	80x80	100x100

SERIE GR - IT
Linea Grapple:

- 8 modelli per escavatori da 1 t a 45 t,
- Rulli intercambiabili
- Ingrassaggio centralizzato
- 2 motori orbitali
- Trasmissione a catena

GR SERIES - EN
Grapple Line:

- 8 models for excavators with operating weight from 1 - 45 ton
- Interchangeable rollers
- Centralized greasing system
- Double orbital motor
- Chain transmission

GR SERIE - DE
Grapple Linie:

- 8 Modelle für Bagger mit Einsatzgewicht von 1 bis 45 Ton
- Auswechselbare Siebwellen für verschiedene Siebmaße
- Zentralisiertes Schmiersystem
- Doppelter Orbitalmotor
- Kettenantrieb

SERIE GR - FR-
Ligne Grapple:

- 8 modèles pour pelles de 1 à 45 t,
- Arbres interchageables
- Graissage centralisé
- 2 moteurs orbitaux
- Transmission par chaine

SERIE GR - ES
Línea de Grapple:

- 8 Modelos para escavadoras de 1 t a 45 t
- Rodillos a espiral intercambiables
- Sistema de engrase centralizado
- 2 motores orbitales
- Transmisión a cadenas

СЕРИЯ GR - RU
линия захват :

- 8 моделей для экскаваторов от 1 до 45 т,
- Заменяемые роторы
- Централизованная система смазки
- 2 орбитальных двигателя
- Цепной привод

GR SERIES

Handling and demolition grapple

APPLICATIONS

MODEL		GR45	GR65	GR100	GR120	GR140	GR210	GR290	GR410	GR610
	°	360	360	360	360	360	360	360	360	360
	l/min	5	5/8	5/8	5/8	5/8	20/30	20/30	40/50	40/50
	bar	120	120	120	120	120	120	120	120	120
	l/min	8/12	20/25	25/30	30 /40	40/50	80/100	100/120	100/120	120/140
	bar	200/250	200/300	230/320	320	320	320	320	320	320
	ton	1,5/4	3/6	5/9	8/12	11/16	15/21	20/29	28/41	37/60

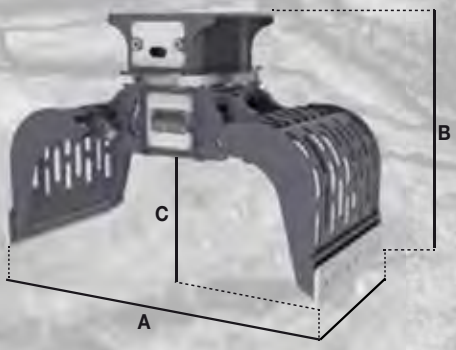

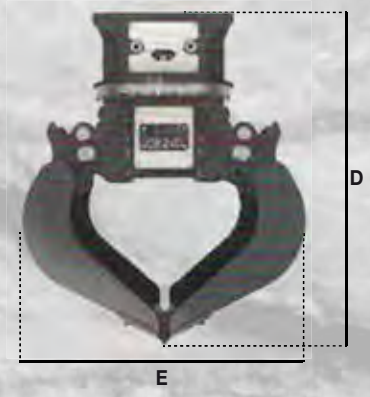

MADE IN ITALY

HARDOX® WEAR PLATE

HARDOX® IN MY BODY

V-TM TIPS & BLADES SYSTEM INTERCHANGEABLE

GR + S JAWS

MODEL		GR45	GR65		GR100		GR120	GR140		GR210			GR290			GR410	GR610
A	mm	955	1185		1560		1685	1810		1930			2260			2500	3000
B	mm	670	820		980		1150	1200		1350			1530			1745	1980
C	mm	300	370		480		510	555		600			690			765	875
D	mm	730	910		1095		1265	1350		1500			1735			1965	2255
E	mm	630	770		995		1115	1170		1255			1500			1670	1955
	ton	1/1,3	1,3/2		2/3		3,3	4		7			9			12	14
L	mm	400	400	500	600	700	700	800	1000	800	1000	1200	1000	1200	1400	1400	1500
	m3	0,06	0,09	0,1	0,2	0,25	0,32	0,4	0,5	0,5	0,6	0,7	0,8	1	1,2	1,4	2,2
TOTAL	kg	130	250	265	430	455	695	860	930	1210	1285	1355	1765	1855	1945	2800	3820

GR + CH JAWS

MODEL		GR45	GR65		GR100		GR120	GR140		GR210			GR290		
A	mm	955	1185		1560		1685	1810		1930			2260		
B / B'	mm	658/728	804/874		959/1105		1124/1270	1156/1302		1311/1457			1489/1635		
C	mm	300	370		480		510	555		600			690		
D / D'	mm	712/760	886/932		1064/1178		1230/1343	1303/1416		1452/1567			1685/1799		
E	mm	630	770		995		1115	1170		1255			1500		
	t	1/1,3	1,3/2		2/3		3,3	4		7			9		
L	mm	400	400	500	600	700	700	800	1000	800	1000	1200	1000	1200	1400
Teeth	n°	2+1	2+1	3+2	3+2	3+2	3+2	4+3	5+4	4+3	5+4	5+4	5+4	5+4	6+5
TOTAL	kg	130	250	260	455	480	730	895	965	1215	1290	1350	1790	1875	1970

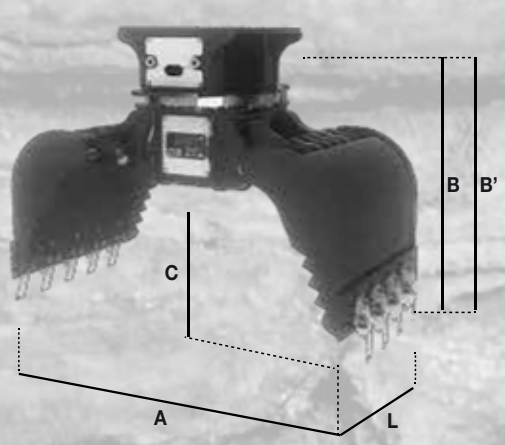

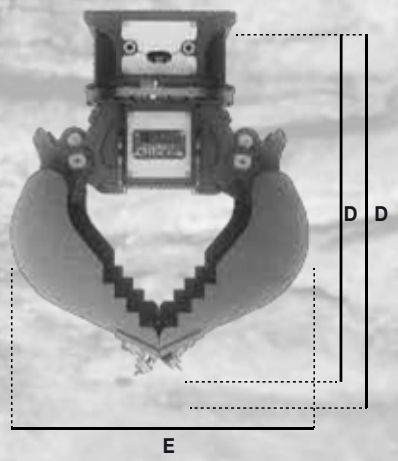

GR + D JAWS

MODEL		GR65		GR100		GR120	GR140		GR210			GR290			GR410	GR610
A	mm	1185		1560		1685	1810		1930			2260			2500	3000
B	mm	820		980		1150	1200		1350			1530			1745	1980
C	mm	370		480		510	555		600			690			765	875
D	mm	910		1095		1265	1350		1500			1735			1965	2255
E	mm	770		995		1115	1170		1255			1500			1670	1955
	t	1,3 /2		2/3		3,3	4		7			9			12	14
L	mm	400	500	600	700	700	800	1000	800	1000	1200	1000	1200	1400	1400	1500
Grid Distance	mm	48	48	54	54	63	73	76	73	76	78	84	84	84	95	130
TOTAL	kg	255	270	455	485	740	905	980	1275	1365	1450	2005	2155	2310	3265	4458

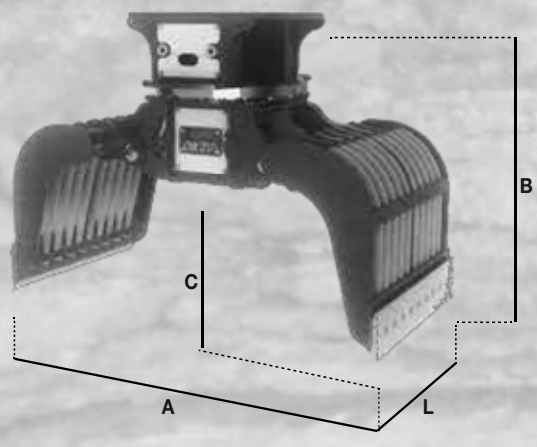

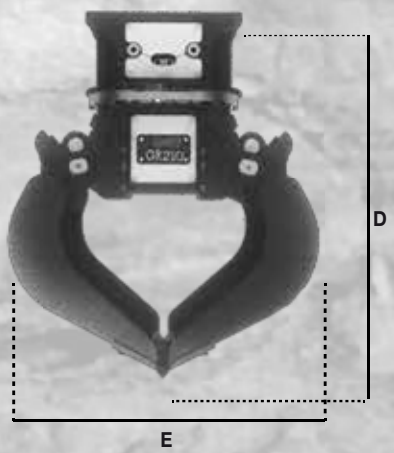

GR + MP JAWS

MODEL		GR140	GR210	GR290	GR410
A	mm	1705	1810	2110	2400
B	mm	1170	1335	1510	1710
C	mm	500	555	635	690
D	mm	1310	1470	1680	1915
E	mm	1295	1365	1525	1755
	ton	4	7	9	12
L	mm	800	1000	1150	1400
M	mm	600	740	850	1040
TOTAL	kg	905	1325	1880	3105

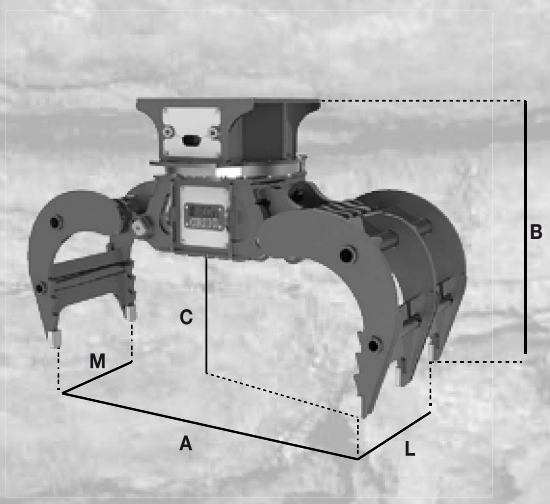

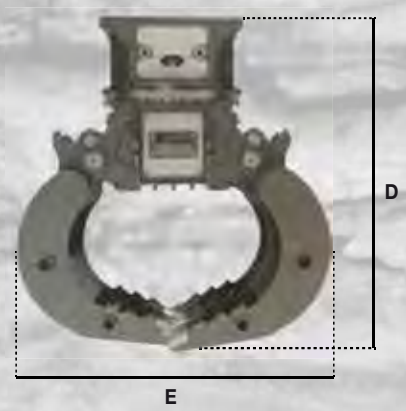

GR + W JAWS

MODEL		GR210	GR290
A	mm	1856	1900
B	mm	1561	1667
C	mm	805	824
D	mm	1594	1657
E	mm	1405	1545
	t	7	9
L	mm	1000	1200
M	mm	590	1090
	kg	1445	1994

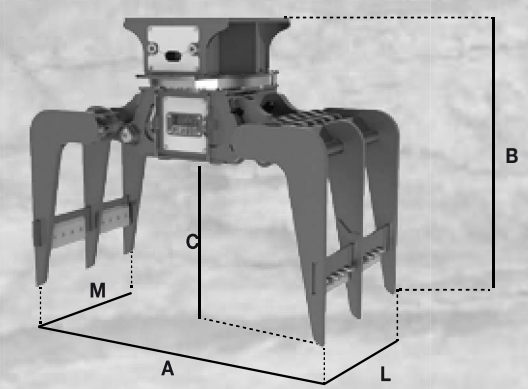

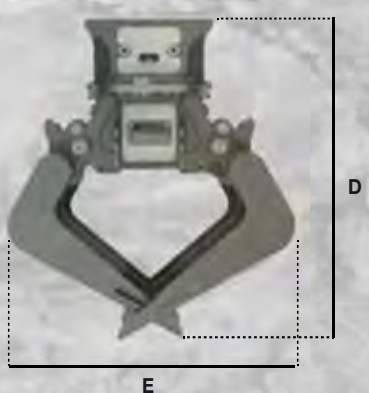

SERIE VR - IT
Sistema Meccanico di chiusura rapida (VR)

· Sistemi di attacco rapido Hammer - sviluppato per i cambi di attacco rapido e facile
· Apertura ottimizzata e la corsa di chiusura per l'accoppiamento meccanico rapida con controllo visivo della serratura
· Ganci di carico di alta qualità per elevato carico di lavoro e di lunga durata
· Cambio benna Molto veloce
· Il design semplice e robusto di alta qualità, tutti i pezzi in HARDOX® .

VR SERIES - EN
Mechanical Quick Closure system (VR)

·HAMMER Quick Coupling systems - developed for quick and easy attachment changes
· Optimised opening and closing travel for the mechanical quick coupling with visual lock control
· High-quality load hooks for high working load and long service life
· Very-fast bucket change
· Simple and robust design of the highest-quality, all wear parts made from HARDOX®

VR SERIE - DE
Mechanische Schnellverschlusssystem (VR)

· HAMMER Schnellkupplungssysteme - entwickelt für die schnelle und einfache Befestigung Änderungen
· Optimierte Öffnen und Schließen Reise für die mechanische Schnellkupplung mit visuellen Sperr-Steuerung
· Hochwertige Lasthaken für hohe Arbeitsbelastung und lange Lebensdauer
· Sehr schnelle Eimer Wechsel
· Einfache und robuste Bauweise mit der höchsten Qualität, tragen alle Teile aus HARDOX®

SERIE VR - FR-
Mécanique Système de fermeture rapide (VR)

· HAMMER Systèmes d'accouplement rapide - développés pour les changements de fixation rapide et facile
· Ouverture Optimisé et Voyage de fermeture pour l'accouplement rapide mécanique avec commande de verrouillage visuelle
· Crochets de charge de haute qualité pour la charge de travail élevée et une longue durée de vie
· Changement de godet Très rapide
· La conception simple et robuste de la plus haute qualité, tous les pièces d'usure à base de HARDOX®

SERIE VR - ES
Mecánica Sistema de cierre rápido (VR)

· Sistemas de acoplamiento rápido Hammer - desarrollados para cambiar los accesorios con rapidez y facilidad
· Apertura optimizada y los viajes de cierre para el acoplamiento rápido mecánico con control de bloqueo visual
· Ganchos de carga de alta calidad para la carga de trabajo alta y larga vida útil
· Muy rápido cambio de la cubeta
· El diseño simple y robusto de la más alta calidad, todas las piezas de desgaste hechas de HARDOX®

СЕРИЯ VR - RU
Механическая система быстрого закрытия

· HAMMER системы для быстрого соединения - разработанные для быстрой и легкой смены вложений
· Оптимизированная открытие и закрытие путешествия для механического быстрого соединения с визуальным контролем блокировки
· Крючки нагрузки высокого качества для высокой рабочей нагрузки и длительный срок службы
· Очень быстрая смена ковша
· Простая и надежная конструкция самого высокого качества, все изношенные детали, изготовленные из HARDOX®

VR SERIES
Quick Closure system

APPLICATIONS

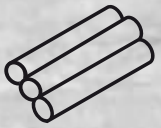

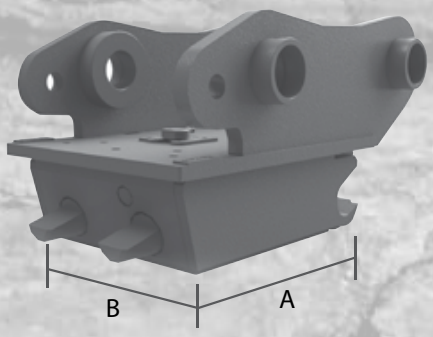

MADE IN ITALY

HARDOX® WEAR PLATE

HARDOX® IN MY BODY

MODEL MECHANIC		VR15	VR25	VR35	VR50	VR75	VR100
A	mm	220	240	245	260	330	340
B	mm	158	183	188	220	260	270
	kg	16	20	22	30	63	68
	bar	-	-	-	-	-	-

MODEL HYDRAULIC		VR15	VR25	VR35	VR50	VR75	VR100
A	mm	220	240	245	260	330	340
B	mm	158	183	188	220	260	270
	kg	16	20	22	32	63	68
	bar	220	200	200	200	200	200

SERIE DHP-RHP-FHP-CHP-GRP - IT
Altri Prodotti

Hammer S.r.l. produce cesoie, pinze e unità rotanti, cesoie, oltre ai martelli idraulici.
Le soluzioni tecniche Hammer sono il risultato di molti anni di esperienze tecniche professionali.
Le politiche commerciali che contraddistinguono l'Azienda si concentrano sulla combinazione di qualità e prezzo.
Se consideriamo anche la corretta gestione dei clienti, spiega anche la tendenza per anni che accompagna l'azienda nel suo sviluppo.

SERIES DHP-RHP-FHP-CHP-GRP - EN
Other Attachments

The Hammer S.r.l. produces shears, crushers and rotating drives, shears, Hydraulic Breakers over.
The technical solutions Hammer products are the result of many years of professional technical experience.
Trade policy that distinguishes the Company focuses on the combination of quality and price. If we consider also the proper management of customers, it also explains the trend for years that accompanies the company in its development.

SERIE DHP-RHP-FHP-CHP-GRP - DE
Andere Produkte

Der Hammer S.r.l. produziert Scheren, Brecher und Drehantriebe, Scheren, Hydraulikhammer über.
Die technischen Lösungen Hammer Produkte sind das Ergebnis von vielen Jahren von professionellen technischen Erfahrung.
Die Handelspolitik , die das Unternehmen auszeichnet konzentriert sich auf die Kombination von Qualität und Preis. Wenn wir auch die ordnungsgemäße Verwaltung der Kunden berücksichtigen, es erklärt auch den Trend seit Jahren, die das Unternehmen in seiner Entwicklung begleitet.

SERIE DHP-RHP-FHP-CHP-GRP - FR
D'autres Produits

Le "Hammer Srl" produit pinces, broyeurs rotant e fixes , cisailles, ainsi que des marteaux hydrauliques. Les solutions techniques produits Hammer sont le résultat de nombreuses années d'expérience technique professionnelle. La politique commerciale qui distingue les la société se concentre sur la combinaison qualité-prix. En outre, si l'on considère, une bonne gestion des clients, il explique aussi la tendance pour les années qui accompagne l'entreprise dans son développement.

SERIE DHP-RHP-FHP-CHP-GRP - ES
Otros Productos

Hammer S.r.l. produce cizallas, trituradoras y unidades rotativas, cizallas, martillos hidráulicos más.
Los productos Hammer soluciones técnicas son el resultado de muchos años de experiencia técnica profesional.
La política comercial que distingue a la Compañía se basa en la combinación de calidad y precio. Si tenemos en cuenta también la correcta gestión de los clientes, sino que también explica la tendencia de años que acompaña a la empresa en su desarrollo.

СЕРИЯ DHP-RHP-FHP-CHP-GRP - RU
Другие продукты

HAMMER S.r.l. производит ножницы, дробилки и вращающиеся диски, ножницы, гидравлические молоты более.
Технические решения Молоток продукты являются результатом многолетнего профессионального технического опыта.
Торговая политика, которая отличает компанию фокусируется на сочетание качества и цены. Если мы рассмотрим также надлежащее управление клиентами, это также объясняет тенденцию в течение многих лет, который сопровождает компанию в своем развитии.

DHP SERIES
Hydraulic Clamps

APPLICATIONS

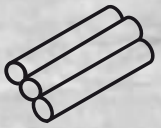

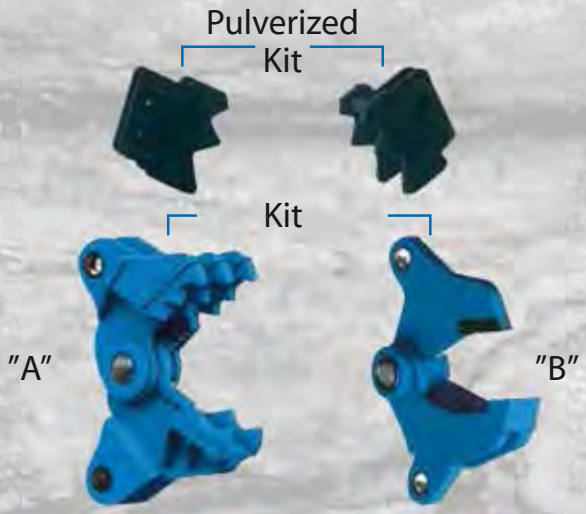

MADE IN ITALY

HARDOX® WEAR PLATE

HARDOX® IN MY BODY

V-TH TIPS & BLADES SYSTEM INTERCHANGEABLE

	DHP350	DHP950	DHP1400	DHP1800	DHP2200	DHP3000	DHP4000
Technical Specification - Caractéristiques techniques - Caratteristiche tecniche							
WEIGHT CRUSHER POIDS PINCE - PESO PINZA	kg	385	1050	1450	1850	2250	3000	4000
OIL FLOW DÉBIT DE L'HUILE - PORTATA OLIO	lit/min	30 -50	110 - 160	120 - 180	130 - 190	160 - 220	170 - 230	200 - 250
SUPPLY PRESSURE PRESSION - PRESSIONE ESERCIZIO	bar	220	320	320	320	330	330	330
EXCAVATOR WEIGHT POIDS DE L'ENGIN PORTEUR - PESO MACCHINA	ton	3,0 - 11	12,0 - 16	14 - 25	20 - 32	28 - 44	34 - 55	40 - 65
HEIGHT CRUSHER HAUTEUR PINCE - ALTEZZA PINZA	mm	1300	1700	1900	2250	2500	2750	3000
MAX OPENING JOWS OUVERTURE MAX. MACHOIRES - APERTURA MAX CHELE	mm	410	610	800	850	910	1120	1270
CUTTING POWER PUISSANCE DE TRANCHAGE - FORZA TAGLIO	kg	31000	138000	190000	200000	210000	220000	250000
CUTTING POWER AT THE EDGE PUISSANCE DE TRANCHAGE À LA POINT - FORZA IN PUNTA	kg	22000	80000	95000	125000	150000	170000	195000
HYDRAULIC ROTATION ROTATION HYDRAULIQUE - ROTAZIONE IDRAULICA	-	360°	360°	360°	360°	360°	360°	360°
ROTATION OIL PRESSURE PRESSION HUILE ROTATION - PRESSIONE OLIO ROTAZIONE	lit/min	NO	28 - 42	28 - 42	28 - 42	28 - 42	37 - 53	40 - 60
ROTATION OIL FLOW DÉBIT HUILE ROTATION - PORTATA OLIO ROTAZIONE	bar	NO	65 - 85	65 - 85	65 - 82	65 - 82	85 - 105	90 - 110

RHP SERIES
Rotating Pulverizer

APPLICATIONS

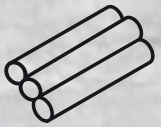

MADE IN ITALY

HARDOX® WEAR PLATE

HARDOX® IN MT BODY

VTN TIPS & BLADES SYSTEM INTERCHANGEABLE

		RHP1700	RHP2000	RHP2500	RHP3000	RHP4000	RHP6000
Technical Specification - Caractéristiques techniques - Caratteristiche tecniche							
WEIGHT PULVERIZER POIDS BROYEUR - PESO FRANTUMATORE	kg	1600	2000	2500	2900	3900	5500
OIL FLOW DÉBIT DE L'HUILE - PORTATA OLIO	lit/min	180	200	210	220	250	280
SUPPLY PRESSURE PRESSION - PRESSIONE ESERCIZIO	bar	320	330	330	340	340	340
EXCAVATOR WEIGHT POIDS DE L'ENGIN PORTEUR - PESO MACCHINA	ton	15 - 21	20 - 29	25 - 32	28 - 42	38 - 60	48 - 75
HEIGHT PULVERIZER HAUTEUR BROYEUR - ALTEZZA FRANTUMATORE	mm	2000	2200	2500	2500	2800	3100
MAX OPENING JOWS OUVERTURE MAX. MACHOIRES - APERTURA MAX CHELE	mm	700	760	800	920	1100	1250
CUTTING POWER PUISSANCE DE TRANCHAGE - FORZA TAGLIO	kg	190000	210000	220000	240000	260000	300000
CUTTING POWER AT THE EDGE PUISSANCE DE TRANCHAGE À LA POINT - FORZA IN PUNTA	kg	140000	160000	170000	180000	200000	250000
HYDRAULIC ROTATION ROTATION HYDRAULIQUE - ROTAZIONE IDRAULICA	-	YES/OUI	YES/OUI	YES/OUI	YES/OUI	YES/OUI	YES/OUI
ROTATION DEGREE (CONTINUOS) DEGRÉE ROTATION - AMPIEZZA ROTAZIONE (CONTINUO)	-	360°	360°	360°	360°	360°	360°
WIDTH PULVERIZER LARGEUR BROYEUR - LARGHEZZA FRANTUMATORE	mm	490	500	530	550	590	650
BLADE LENGHT BLONGEUR DE LA LAME - LUNGHEZZA COLTELLO	mm	210	210	220	250	250	280
ROTATION OIL FLOW DÉBIT HUILE ROTATION - PORTATA OLIO ROTAZIONE	lit/min	28 - 42	28 - 42	30 - 44	48 - 64	48 - 64	55 - 80
ROTATION OIL PRESSURE PRESSION HUILE ROTATION - PRESSIONE OLIO ROTAZIONE	bar	65 - 85	65 - 85	75 - 100	85 - 105	85 - 105	90 - 110

FHP SERIES
Fixed Pulverizer

APPLICATIONS

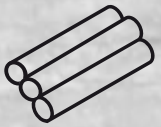

MADE IN ITALY

HARDOX® WEAR PLATE

HARDOX® IN MY BODY

	FHP1100	FHP1700	FHP2000	FHP3000
Technical Specification - Caractéristiques techniques - Caratteristiche tecniche				
WEIGHT PULVERIZER POIDS PULVERISADEUR - PESO FRANTUMATORE	kg	1100	1700	2200	3000
OIL FLOW DÉBIT DE L'HUILE - PORTATA OLIO	lit/min	170	190	210	240
SUPPLY PRESSURE PRESSION - PRESSIONE ESERCIZIO	bar	320	320	330	340
EXCAVATOR WEIGHT POIDS DE L'ENGIN PORTEUR - PESO MACCHINA	ton	10,0 - 17	15 - 21	20 - 30	29 - 45
HEIGHT PULVERIZER HAUTEUR DE PULVERISADEUR - ALTEZZA FRANTUMATORE	mm	1700	2050	2400	2800
MAX OPENING JOWS OUVERTURE MAX. MACHOIRES - APERTURA MAX CHELE	mm	650	820	920	1100
CUTTING POWER PUISSANCE DE TRANCHAGE - FORZA TAGLIO	kg	135000	170000	200000	260000
CUTTING POWER AT THE EDGE PUISSANCE DE TRANCHAGE À LA POINT - FORZA IN PUNTA	kg	100000	125000	150000	180000
WIDTH PULVERIZER LARGEUR PULVERISADEUR - LARGHEZZA FRANTUMATORE	mm	430	500	520	560
BLADE LENGHT LONGEUR DE LA LAME - LUNGHEZZA COLTELLO	mm	150	210	210	250

CHP SERIES
Shear

APPLICATIONS

MADE IN ITALY

HARDOX® WEAR PLATE

HARDOX® IN MY BODY

VIN TIPS & BLADES SYSTEM INTERCHANGEABLE

Technical Specification - Caractéristiques techniques - Caratteristiche tecniche		CHP2000	CHP3000	CHP4000	CHP6000
WEIGHT SHEAR POIDS CISAILLE - PESO CESOIA	kg	2000	3000	4300	5600
OIL FLOW DÉBIT DE L'HUILE - PORTATA OLIO	lit/min	170	190	220	270
WORKING PRESSURE PRESSION OPÉRATIF - PRESSIONE ESERCIZIO	bar	320	330	330	330
EXCAVATOR WEIGHT POIDS DE L'ENGIN PORTEUR - PESO MACCHINA	ton	18 - 29	28 - 42	36 - 55	45 - 85
HEIGHT SHEAR HEUTEUR CISAILLE - ALTEZZA CESOIA	mm	3000	3700	4000	4500
MAX OPENING JOWS OUVERTURE MAX. MACHOIRES - APERTURA MAX CHELE	mm	470	570	710	770
CUTTING POWER PUISSANCE DE TRANCHAGE - FORZA TAGLIO	kg	150000	210000	300000	400000
HYDRAULIC ROTATION ROTATION HYDRAULIQUE - ROTAZIONE IDRAULICA	-	YES/OUI	YES/OUI	YES/OUI	YES/OUI
ROTATION DEGREE (CONTINUOS) DEGRÉE ROTATION - AMPIEZZA ROTAZIONE (CONTINUO)	-	360°	360°	360°	360°
BLADE LENGHT LONGEUR DE LA LAME - LUNGHEZZA COLTELLO	mm	530	630	670	710
MAX DIAMETER DIAMETRE MAXIMUM - DIAMETRO MAX	mm	65	80	100	120
SHEET THICKNESS ÉPAISSEUR TÔLE - SPESSORE LAMIERA	mm	15	20	22	27
SECTION STEEL "L" PROFILE "L" - PROFILATO A "L"	mm	150x15	180x15	220x20	250x25
SECTION "IPE" PROFILE "IPE" - PROFILATO A "IPE"	mm	270	320	440	520
SECTION "HEA" "PROFILE" HEA " - PROFILATO A "HEA"	mm	150	220	300	380
ROTATION OIL FLOW DÉBIT HUILE ROTATION - PORTATA OLIO ROTAZIONE	lit/min	28 - 42	28 - 42	28 - 42	35 - 50
ROTATION OIL PRESSURE PRESSION HUILE ROTATION - PRESSIONE OLIO ROTAZIONE	bar	65 - 85	65 - 85	65 - 85	85 - 105

GRP SERIES
Grapple

APPLICATIONS

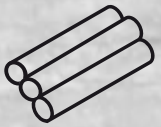

MADE IN ITALY

HARDOX® WEAR PLATE

HARDOX® IN MY BODY

		GRP150	GRP250	GRP450	GRP750	GRP1000	GRP1500	GRP2000	GRP2500
Technical Specification - Caractéristiques techniques - Caratteristiche tecniche									
WEIGHT GRAPPLE POIDS GRAPPLE - PESO GRAPPLE	kg	145	240	380	700	1000	1500	2000	2600
OPENING OUVERTURE - APERTURA	mm	900	1100	1200	1550	1800	1950	2100	2400
LENGTH LONGUEUR - LUNGHEZZA	mm	350	400	500	700	800	1000	1200	1400
TOTAL WEIGHT LONGUEUR - ALTEZZA	mm	550	680	850	1150	1450	1550	1650	1700
WORKING WEIGHT POIDS EN ORDRE DE MARCHE - PESO SCAVATORE	ton	1,5-4	4-7	5-12	7-16	13-19	17-23	22-31	30-50
SUPPLY PRESSURE (MIN/MAX) PRESSION - PRESSIONE DI ESERCIZIO	bar	200	200	200	250	300	300	300	300
OIL FLOW (MIN/MAX) DÉBIT D'HUILE (MIN/MAX) - OLIO RICHIESTO (MIN/MAX)	lit/min	15	20	25	45	50	75	90	120
ROTATION PRESSION PRESSION DE ROTATION - PRESSIONE ROTAZIONE	bar	20	20	20	20	60	60	60	60
FLOW ROTATION FLUX DE ROTATION - PORTA ROTAZIONE	lit/min	2	2	2	15	30	30	30	40

STOP

NOTES

I prodotti HAMMER sono realizzati in Hardox, la migliore materia prima per lavorare in condizioni di usura estreme.
HAMMER products are made basically of Hardox, that is the best raw material used to work also in extreme conditions.
HAMMER Produkte sind generell aus Hardox was das beste Material ist unter extreme Bedingungen.
Les produits HAMMER sont essentiellement constituès de Hardox, qui est la meilleure matière première utilisés pour travailler aussi dans des conditions extrêmes.
HAMMER realiza sus productos en Hardox, una liga de acero empleado para trabajar en condiciònes de usura extremas.
Большая часть продукции HAMMER произведена из Хардокса, это лучшая сталь для работы в экстремальных условиях.

I prodotti HAMMER sono progettati con "SolidWorks", programma di disegno 3D.
Products are designed by SolidWorks, an advanced 3D designing software.
Die HAMMER Produkte sind entwickelt mit "SolidWorks", ein 3D Zeichenprogramm.
Les produits HAMMER sont conçus avec programme de dessin 3D SolidWorks.
HAMMER diseña sus productos can el programa SolidWorks, un sistéma informatico avanzado que permite el utilizo de formas en 3D.
Оборудование HAMMER проектируется с помощью программного комплекса "SolidWorks".

Sistema di denti e taglienti intercambiabili
Interchangeable blades and tips system
Wechselbare Zaehne und Messer
Système de dents et couteaux interchangeables
Sistema de puntales y cuchillas intercambiables
Система сменных зубьев и ножей

Intensificatore di potenza BOOSTER
Intensifier of power Booster
Drueckverstaerker Booster
Intensificateur de puissance BOOSTER
Moltiplicador de potencia Booster
Интенсификатор давления "HP BOOSTER"

Valvola di Velocizzazione
Speed Valve
Eilgangventil
Speed Valve
Valvula de Velocidad
Скоростной клапан

Chele intercambiabili in 5 minuti
Jaws intercheangeability in 5 minutes
Wechselbare Gebisse in 5 Minuten
Kit Mâchoires interchangeables en 5 minutes
Quelas intercambiables en 5 minutos
5 минут для смены челюстей

Capacità ISO
ISO Capacity
Kapazitaet ISO
Capacitè ISO
Capacidad ISO
Объём ISO

Rotazione continua 360°
360° rotation
360° Kontinuierliche Rotation
Rotation continue 360°
Rotaciòn continua a 360°
Непрерывное вращение на 360°

Portata olio della rotzione
Rotation oil flow capacity
Oelfluss der Rotation
Dèbit hydraulique rotation
Caudal de aceite necesario pata la rotaciòn
Поток ротации

Pressione di esercizio rotazione
Rotation Pressure
Oeldruck der Rotation
Pression hydraulique rotation
Presiòn necesaria pata la rotaciòn
Давление ротации

Pressione di esercizio escavatore
Excavator working pressure
Oeldruck der Bagger
Pression hydraulique excavateur
Prèsion de la Escavadora
Давление откр./закр. челюстей

Portatas olio escavatore
Excavator oil flow capacity
Oelfluss der Bagger
Dèbit hydraulique excavateur
Caudal aceite de la Escavadora
Поток откр./закр. челюстей

Peso attrezzatura
Equipment weight
Eigengewicht
Poids de l'outil
Peso del implemento
Вес оборудования

Peso escavatore
Excavator weight
Baggergewicht
Poids du porteur
Peso Escavadora
Вес экскаватора

Peso pala caricatrice
Wheel-loader weight
Gewicht der Radlader
Poids de la chargeuse
Peso Pala Cargadora
Вес фронтального погрузчика

Peso gru
Crane weight
Gewicht der Kran
Poids de la grue
Peso grua
Вес перегружателя

Peso escavatore - posto benna
Excavator weight - stick mounting
Baggergewicht - Loeffelstiehlmontage
Poids du porteur - au but du
Peso escavadora al segundo brazo
Вес экскаватора (Рукоять)

Peso escavatore - posto braccio
Excavator weight - boom mounting
Baggergewicht - Baggerarmmontage
Poids machibe - montage a la place du balancier
Peso escavadora al balancìn
Вес экскаватора (Стрела)

Forza in punta
Tip force
Schliesskraft auf die Spitze
Force à la pointe
Fuerza en punta
Мощность на наконечнике

Lunghezza lama
Steel blade lenght
Messerlaenge
Longuer couteau
Anchura cuchilla
Длина ножей

Lavori stradali
Road Work
Strassenarbeiten
Travaux routiers
Trabajos en carretera
Дорожные работы

Demolizione
Demolition
Abbruch
Dèmolition
Demolición
Снос

Movimento terra
Earthmoving
Erdewegung
Terrassement
Movimiento de Tierras
Землеройные работы

Cave e Miniere
Quarry and mining
Steinbruch
Mines et carrières
Cantera y Minería
Карьеры и шахты

Riciclaggio
Recycling
Recycling
Recyclage
Reciclaje
Переработка

Canalizzazioni
Ducts constructions
Graben
Conduites
Construcción de conductos
Рытье траншей

*Il peso dell'attrezzatura non è comprensivo di sella attacco / Top bracket not included in the equipment weight

HAMMER

FOLLOW THE LEADERS

AUTHORIZED DEALER

HAMMER 2017/01

COMPANY WITH QUALITY SYSTEM CERTIFIED BY DNV GL =ISO 9001=

HARDOX® WEAR PLATE

HAMMER SRL

Sede Operativa 1 - Via Oleifici dell'Italia Meridionale - Lotto G1 - 70056 MOLFETTA (BA) - ITALY - Tel. +39.080.337.53.17

Sede Operativa 2 - Via dei Metalmeccanici - Lotto CA/2 - 70056 MOLFETTA (BA) - ITALY - Tel. +39.080.337.53.17

Sede Operativa 3 - Via Oleifici dell'Italia Meridionale - Lotto 7/9 - 70056 MOLFETTA (BA) - ITALY - Tel. +39.080.337.53.17

www.hammersrl.com - sales@hammersrl.com - hammer@hammersrl.com

Le caratteristiche tecniche e di prodotto sono soggette a variazioni senza preavviso. - Specifications are subject to charge without notice.